素材:プレコートMDF/PB,防水化粧紙貼
※ 各扉付
スライド丁番
ボタン取手
ネームプレート

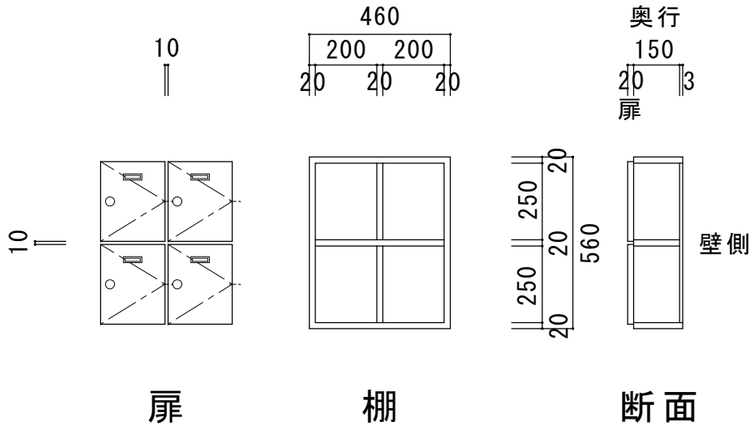

洗面小物入詳細図

素材:プレコートMDF/PB,ポリ合板,可動棚板合板
※ 各扉付
スライド丁番
取手
ネームプレート

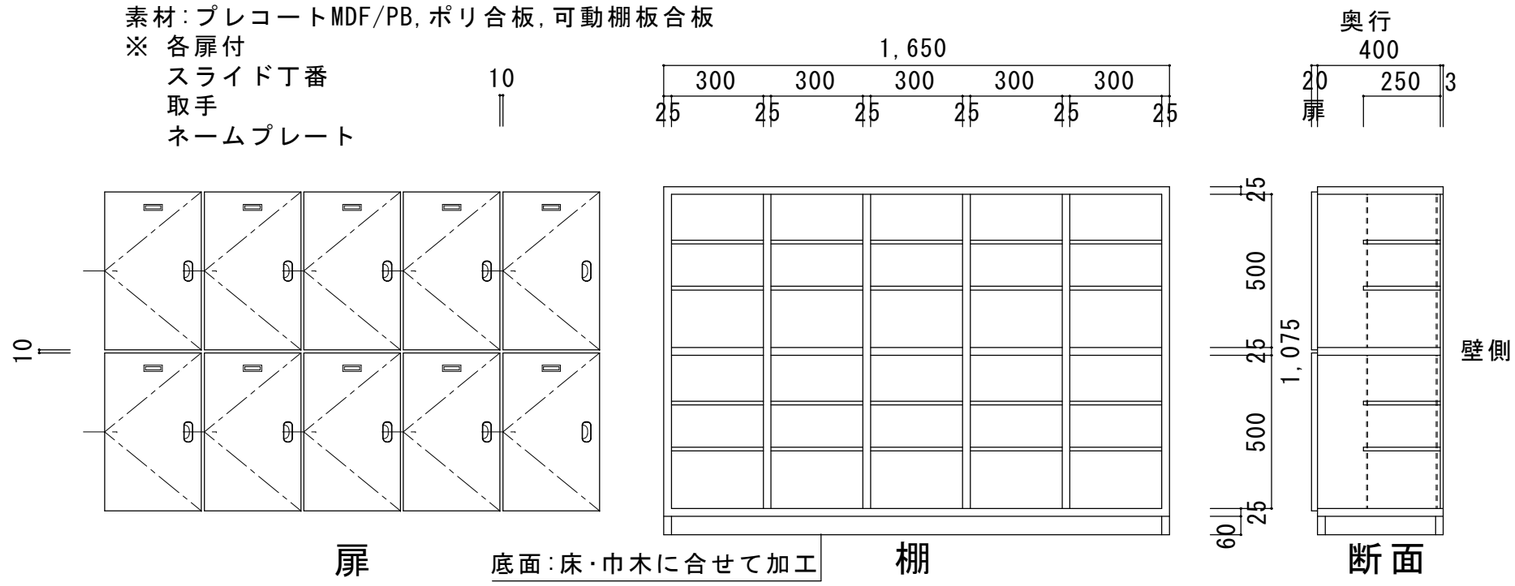

下駄箱詳細図

※ 色調は室内建具に色あわせ

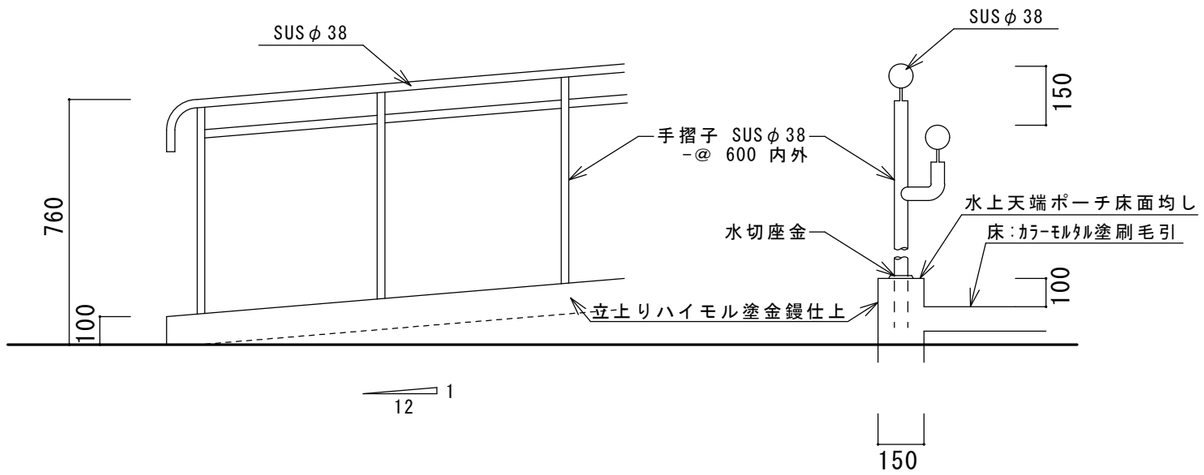

スロープ廻り参考図

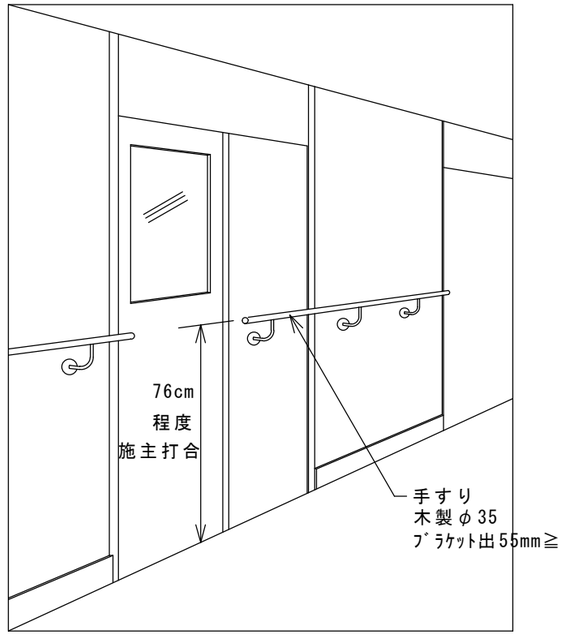

屋内手摺参考図

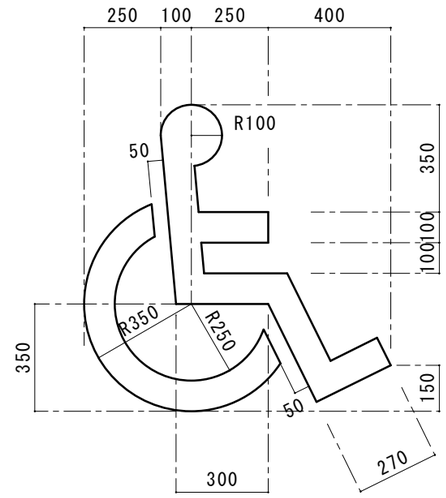

ラインファルト　白色　溶融式　巾 １００　厚 １．５

シンボルマーク標示参考図

工事名 あらぐさ福祉会様 第３クローバーハウス新築工事設計図	株式会社はが建築社芳賀建築設計事務所 一級建築士事務所　埼玉県知事登録(10)第564号	管理者 芳賀 康三 一級建築士 登録第88273号	設計者 林 弘直 二級建築士 登録第27636号	担当者 林 弘直 二級建築士 登録第27636号	図面名 雑詳細図(1)	図面No. A-19
備考	HOMEPAGE : WWW.HAGAKEN.COM　EMAIL : info@hagaken.com TEL 048-722-6081　FAX 048-722-6082	日付 2020.02.22	日付 2020.02.22	日付 2020.02.22	縮尺 S=1/20	