福祉関係参考図

（１）大便器まわり

①身障者用大便器

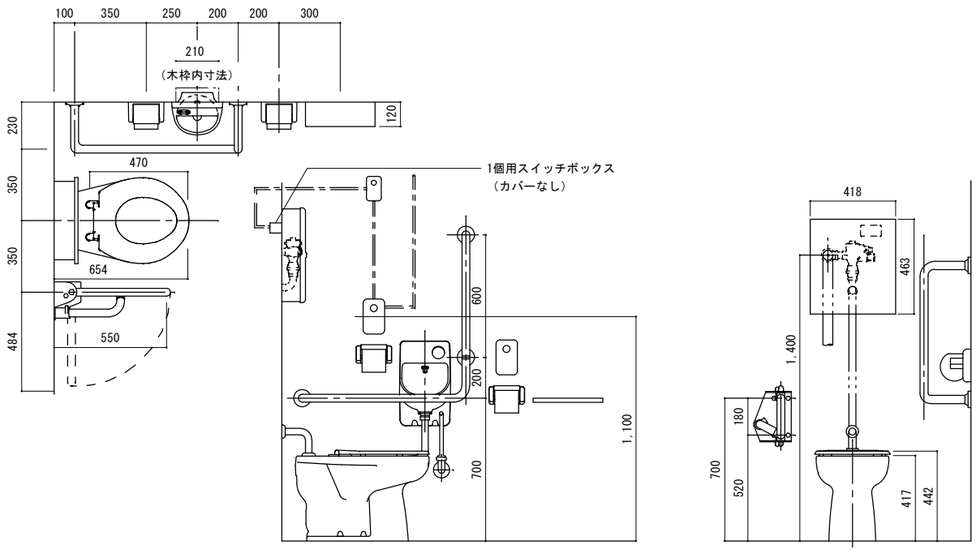

②一般の腰掛け大便器

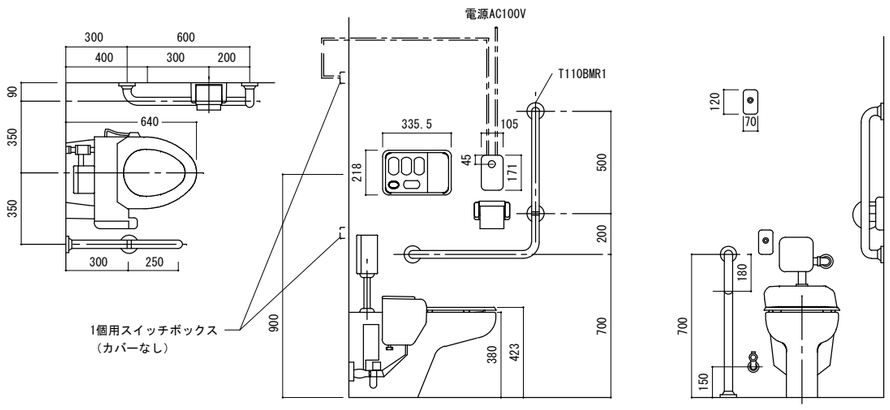

（３）洗面器まわり

①傾斜鏡の場合

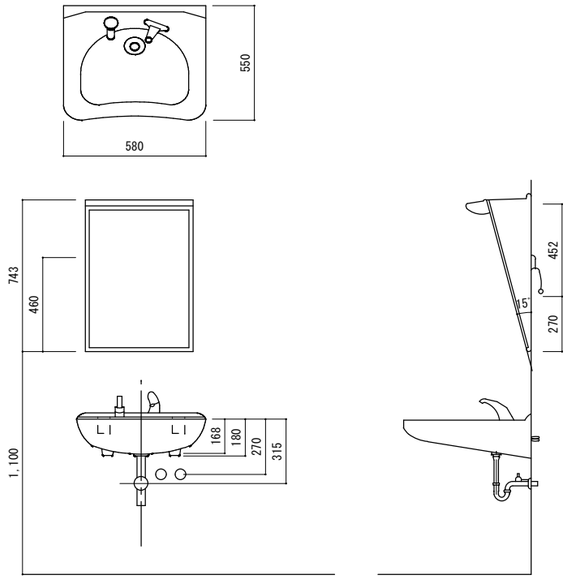

鏡下端が950㎜程度以上になってしまう場合には、傾斜鏡を設置する。

②平面鏡の場合

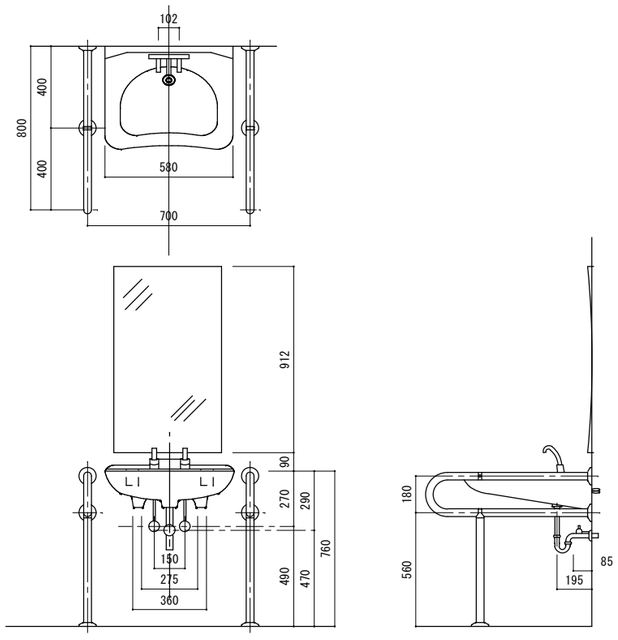

鏡下端を950㎜程度以下にでき場合には垂直鏡が望ましい。（800㎜程度にすれば可視範囲が広くなり、より使いやすくなる。）

工事名 あらぐさ福祉会様 第３クローバーハウス新築工事設計図	株式会社はが建築社芳賀建築設計事務所 一級建築士事務所　埼玉県知事登録(10)第564号	管理者 芳賀 康三 一級建築士 登録第88273号	設計者 林 弘直 二級建築士 登録第27636号	担当者 林 弘直 二級建築士 登録第27636号	図面名 雑詳細図(2)
備考	HOMEPAGE：WWW.HAGAKEN.COM　EMAIL：info@hagaken.com TEL 048-722-6081　FAX 048-722-6082	日付 2020.02.22	日付 2020.02.22	日付 2020.02.22	縮尺

図面No. A-20