雨水浸透処理計算書

開発区域面積Ａ	0,1487.61ha（1,487.61㎡）	
抑制対策量 ＝ 0.05m³/㎡ × 1,487.61㎡ ＝ 74.38m³		
浸透施設の設計		単位処理量
浸透管	φ200×126.24m	(0.243m³/m)
浸透桝	500□×12箇所	(0.572m³/箇所)
透水舗装	482.16 ㎡ … ②	(0.015m³/㎡)
緑地・土	741.72㎡ … ①+③	(0.040m³/㎡)

雨水処理量

126.24m×0.243m³/m+12箇所×0.572m³/箇所+

482.16㎡×0.015m³/㎡+

741.72㎡×0.040m³/㎡=74.44152m³

∴抑制対策量:74.38m³＜対策実施量:74.44m³

汚水処理計算書（浄化槽処理）

処理対象人員 ＝ 入居者8人 ＋ 職員2人 ＝ 10人槽

計画汚水量 ＝ 0.2m³/人･日 × 10人 ＝ 2.0m³/日

将来増築分を見込み 21人槽を設置

═══	排水Ｕ字溝 300B ｽﾘｯﾄ蓋耐荷重仕様
▦	雨水浸透桝 □500 ｸﾞﾚｰﾁﾝｸﾞ蓋 駐車場部の蓋は耐荷重仕様
▦	浸透トレンチ 透水性ﾊﾟｲﾌﾟφ200
─○─	汚水排水桝及び管 VUφ150 駐車場部の蓋は耐荷重仕様
←	流下方向

浸透トレンチ構造図 S=1/30

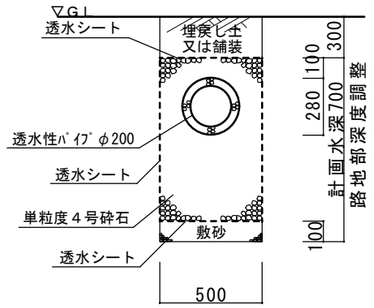

浸透桝構造図 S=1/30

※路地部は高低差を考慮して敷設すること。
※グレーチング蓋にはスクリーン付、流入口にはフィルター付。
※浸透トレンチの縦断勾配は０とする、路地部は深度調整すること。
※詳細は上尾市雨水排水流出抑制施設設置基準に準ずる。
※試掘により地下1,300に地下水が無いことを確認。

排水接続構造図 S=1/30

※施工要領書に準じて施工すること。

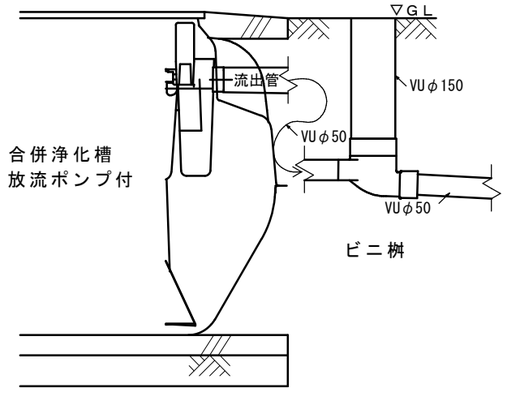

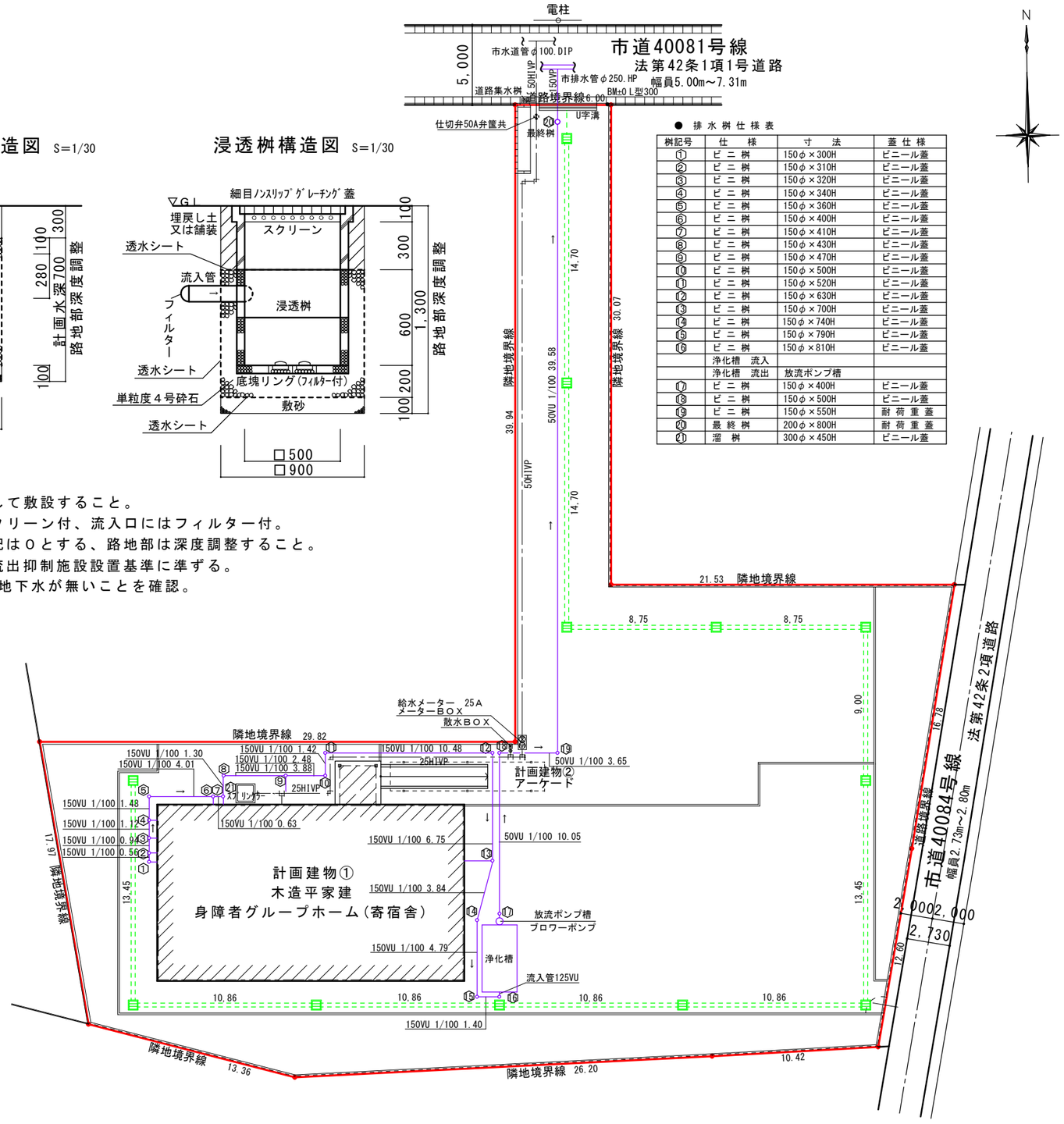

給排水施設計画平面図 S=1/300

工事名 あらぐさ福祉会様 第３クローバーハウス新築工事設計図	株式会社はが建築社芳賀建築設計事務所 一級建築士事務所 埼玉県知事登録(10)第564号	管理者 芳賀 康三 一級建築士 登録第88273号	設計者 林 弘直 二級建築士 登録第27636号	担当者 林 弘直 二級建築士 登録第27636号	図面名 給排水施設計画平面図	図面No.
備考	HOMEPAGE : WWW.HAGAKEN.COM EMAIL : info@hagaken.com TEL 048-722-6081 FAX 048-722-6082	日付 2020.03.30	日付 2020.03.30	日付 2020.03.30	縮尺 1／300	G-6