電灯分電盤　Ｌ－１

２００Ｖ	ＭＣＢ２Ｐ　５０ＡＦ／２０ＡＴ
１００Ｖ	ＭＣＢ２Ｐ　５０ＡＦ／２０ＡＴ

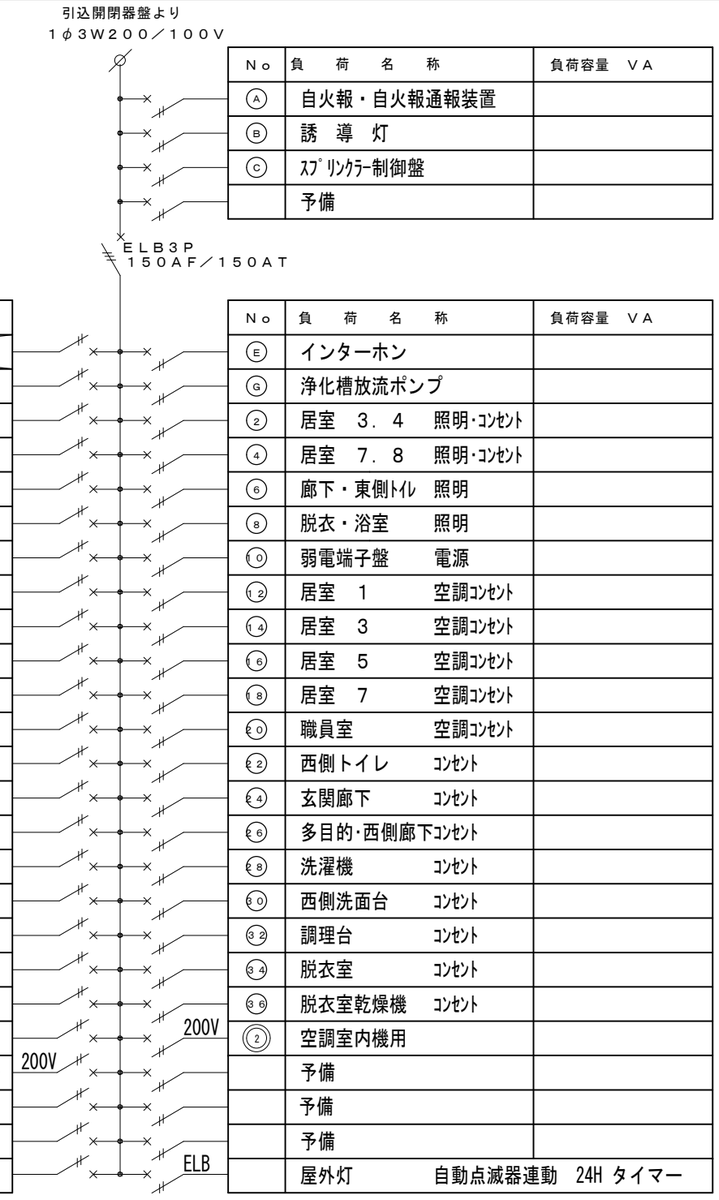

Ｎｏ	負　荷　名　称	負荷容量　ＶＡ
Ⓐ	自火報・自火報通報装置	
Ⓑ	誘　導　灯	
Ⓒ	ｽﾌﾟﾘﾝｸﾗｰ制御盤	
	予備	

負荷容量　ＶＡ	負　荷　名　称	Ｎｏ
	~~ナースコール~~	Ⓓ
	浄化槽ブロワーポンプ	Ⓕ
	居室　１．２　照明･ｺﾝｾﾝﾄ	①
	居室　５．６　照明･ｺﾝｾﾝﾄ	③
	職員室　照明･ｺﾝｾﾝﾄ	⑤
	ＬＤＫ　照明	⑦
	西側ﾄｲﾚ・多目的ﾄｲﾚ　照明	⑨
	非常照明	⑪
	居室　２　空調ｺﾝｾﾝﾄ	⑬
	居室　４　空調ｺﾝｾﾝﾄ	⑮
	居室　６　空調ｺﾝｾﾝﾄ	⑰
	居室　８　空調ｺﾝｾﾝﾄ	⑲
	東側トイレ　ｺﾝｾﾝﾄ	㉑
	多目的ﾄｲﾚ　ｺﾝｾﾝﾄ	㉓
	ＬＤＫ・廊下　ｺﾝｾﾝﾄ	㉕
	洗濯機　ｺﾝｾﾝﾄ	㉗
	東側洗面台　ｺﾝｾﾝﾄ	㉙
	調理台・食品庫　ｺﾝｾﾝﾄ	㉛
	冷蔵庫・調理台　ｺﾝｾﾝﾄ	㉝
	給湯機　ｺﾝｾﾝﾄ	㉟
	浴室乾燥機　ｺﾝｾﾝﾄ	㊲
	ＩＨコンロ用　ｺﾝｾﾝﾄ	◎①
	予備	
	予備	
	予備	

Ｎｏ	負　荷　名　称	負荷容量　ＶＡ
Ⓔ	インターホン	
Ⓖ	浄化槽放流ポンプ	
②	居室　３．４　照明･ｺﾝｾﾝﾄ	
④	居室　７．８　照明･ｺﾝｾﾝﾄ	
⑥	廊下・東側ﾄｲﾚ　照明	
⑧	脱衣・浴室　照明	
⑩	弱電端子盤　電源	
⑫	居室　１　空調ｺﾝｾﾝﾄ	
⑭	居室　３　空調ｺﾝｾﾝﾄ	
⑯	居室　５　空調ｺﾝｾﾝﾄ	
⑱	居室　７　空調ｺﾝｾﾝﾄ	
⑳	職員室　空調ｺﾝｾﾝﾄ	
㉒	西側トイレ　ｺﾝｾﾝﾄ	
㉔	玄関廊下　ｺﾝｾﾝﾄ	
㉖	多目的･西側廊下ｺﾝｾﾝﾄ	
㉘	洗濯機　ｺﾝｾﾝﾄ	
㉚	西側洗面台　ｺﾝｾﾝﾄ	
㉜	調理台　ｺﾝｾﾝﾄ	
㉞	脱衣室　ｺﾝｾﾝﾄ	
㊱	脱衣室乾燥機　ｺﾝｾﾝﾄ	
◎②	空調室内機用	
	予備	
	予備	
	予備	
	屋外灯　自動点滅器連動　24H タイマー	

盤上下配線カバー取付

引込開閉器盤　ＬＰ－Ｍ

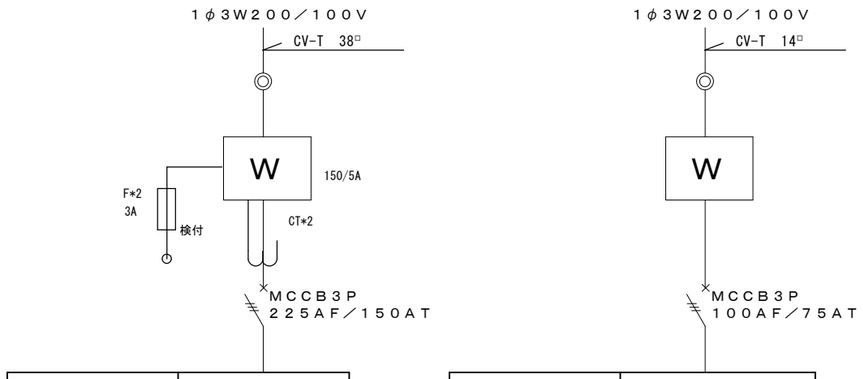

負荷名称	Ｌ－１
負荷容量	２４ＫＶＡ
幹線サイズ	ＣＶＴ３８□Ｅ８□
契約電力	（仮）契約２０ＫＶＡ
備考	

負荷名称	Ｐ－１
負荷容量	４．５ＫＶＡ
幹線サイズ	ＣＶＴ１４□Ｅ８□
契約電力	（仮）契約４．５ＫＶＡ
備考	

１）屋外壁掛防水形とする。
２）鋼板製露出型（鍵付）とする。
３）ワットメーターは盤内に設置し窓付とする。

ＣＴ　樹脂板　にて固定

Ｐ－１

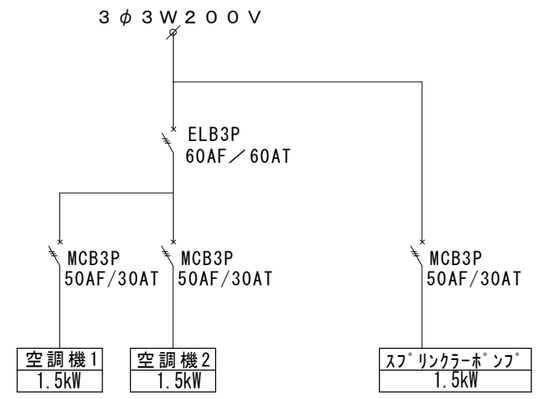

工事名 あらぐさ福祉会様 第３クローバーハウス新築工事設計図	株式会社はが建築社芳賀建築設計事務所 一級建築士事務所　埼玉県知事登録(10)第564号	管理者 芳賀　康三 一級建築士 登録第88273号	設計者 林　弘直 二級建築士 登録第27636号	担当者 林　弘直 二級建築士 登録第27636号	図面名 盤単線結線図	図面No. E- 3
備考	HOMEPAGE : WWW.HAGAKEN.COM　EMAIL : info@hagaken.com TEL 048-722-6081　FAX 048-722-6082	日付 2020.03.30	日付 2020.03.30	日付 2020.03.30	縮尺 ----	